Dane aktualne na dzień: 20-04-2024 08:21

Link do produktu: https://automatydobram.info/slupek-antyterrorystyczny-automatyczny-bft-xpass-b-275800c-l-p-428.html

Słupek antyterrorystyczny automatyczny BFT XPASS B 275/800C L

Dostępność	**TOWAR NA ZAMÓWIENIE**
Czas wysyłki	**Zapytaj o termin wysyłki, tel.(22) 788 10 44**
Numer katalogowy	**P970094 00001**
Kod producenta	**K4 X-PASS B 275/800C L**
Producent	**BFT**
Kolor	**INOX (Stal nierdzewna)**
Wysokość	**700mm**
Średnica cylindra	**219mm**

OPIS PRODUKTU

Słupek antyterrorystyczny automatyczny BFT XPASS B 275/800C L

W obecnych czasach istotnym elementem bezpieczeństwa jest ochrona przestrzeni publicznych czy też budynków w których znajdują się ludzie. Obserwując liczne zamachy w krach europejskich w których wykorzystane zostały pojazdy (samochody osobowe i ciężarowe, Vany, furgonetki) bezpieczeństwo stało się priorytetem.

Zabezpieczenie przestrzeni publicznych powinno przyświecać już w trakcie projektowania ale wtedy takie zagrożenia nie były poważnie traktowane.
Dlatego też wbudowanie takich zabezpieczeń w istniejącą architekturę wymaga czasu i znacznych środków ponieważ miejsca te tętnią życiem i są niejednokrotnie atrakcjami turystycznymi.

Istotną rolą obecnych projektantów jest stworzenie zabezpieczeń które umożliwią swobodne poruszanie się, będą wizualnie atrakcyjne a co najważniejsze będą zabezpieczały ludzi którzy w tych miejscach się znajdują tak aby czuli się bezpiecznie.

Zapora antyterrorystyczna X-PASS B 275/800C L (M30) PAS68 (K4)

Zapory antyrerrorystyczne serii XPASS B 275/800 K4 przeznaczone są do blokowania przejazdu w miejscach wymagających szczególnej formy zabezpieczenia.
Poziom bezpieczeństwa bazuje na przeprowadzonych badaniach przez akredytowane.

Laboratorium zewnętrzne zgodnie z międzynarodowymi normami ASTM2656:2007 M30 - PAS 68:2013 V/7500[N2]/48/90:5.2.

Gwarantowana jest ochrona nawet w przypadku pojedynczej zapory. Wyposażenie dodatkowe może stanowić oświetlenie LED w górnej części zapory oraz pas
odblaskowy o wysokości 100 mm. Zapora oferowana jest o średnicy 275 mm oraz wysokości 800 mm. Bardzo wysoką odporność zapewnia grubość ścianki
cylindra wynosząca aż 10 mm wykonana ze stali Fe 510 (S 355 JR). Na życzenie klienta dostępne jest wykonanie ze stali nierdzewnej.

Hydrauliczna zapora drogowa "antyterrorystyczna" K4 230 V. Wysokość słupka 800 mm, średnica 275 mm z "kapeluszem" z oświetleniem LED. W razie przerwy w
zasilaniu słupek jest automatycznie opuszczany. Wersja ze stali pokrytej lakierem RAL 7015.

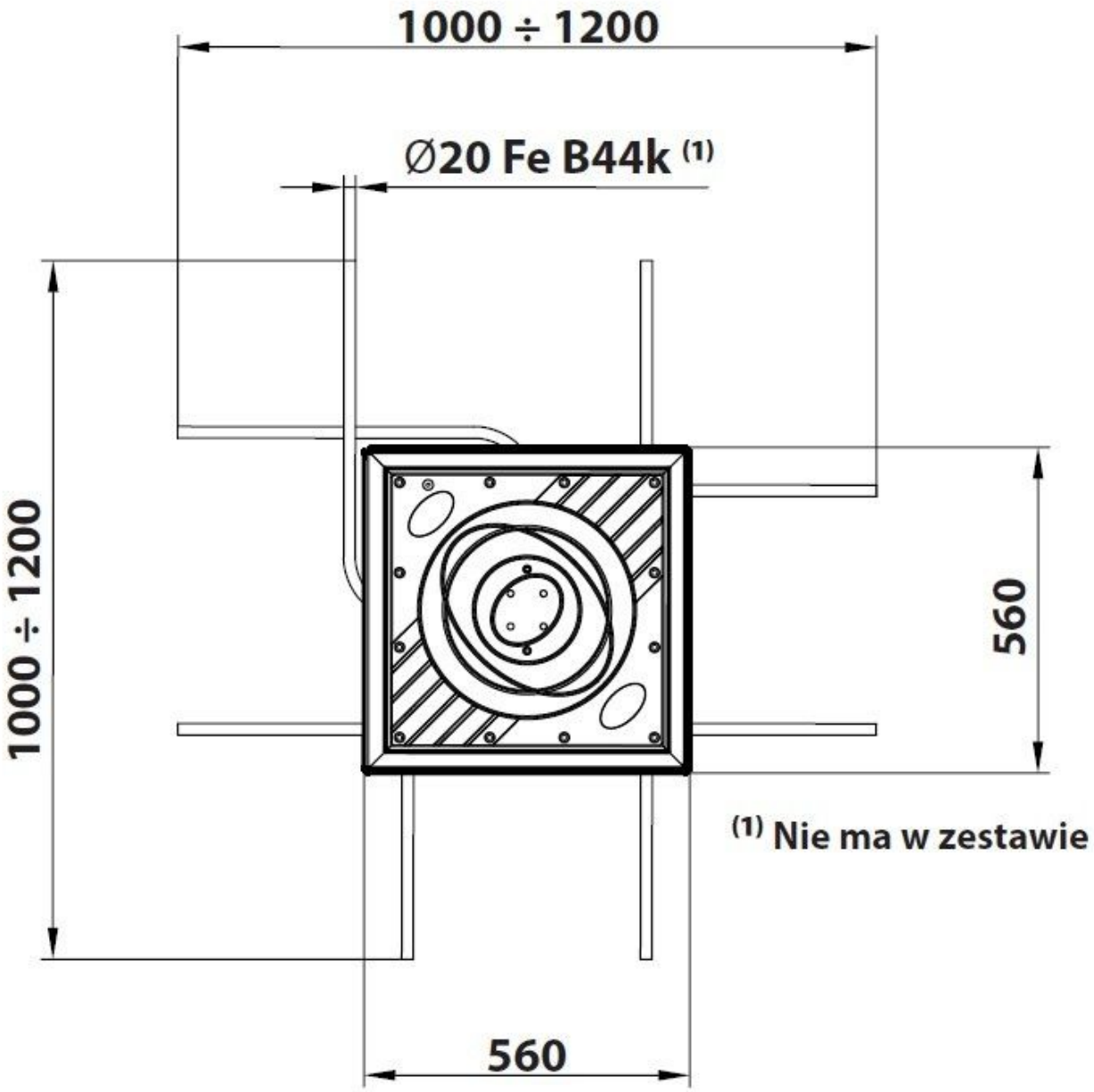
1000 ÷ 1200
Ø20 Fe B44k (1)
1000 ÷ 1200
560
560
(1) Nie ma w zestawie

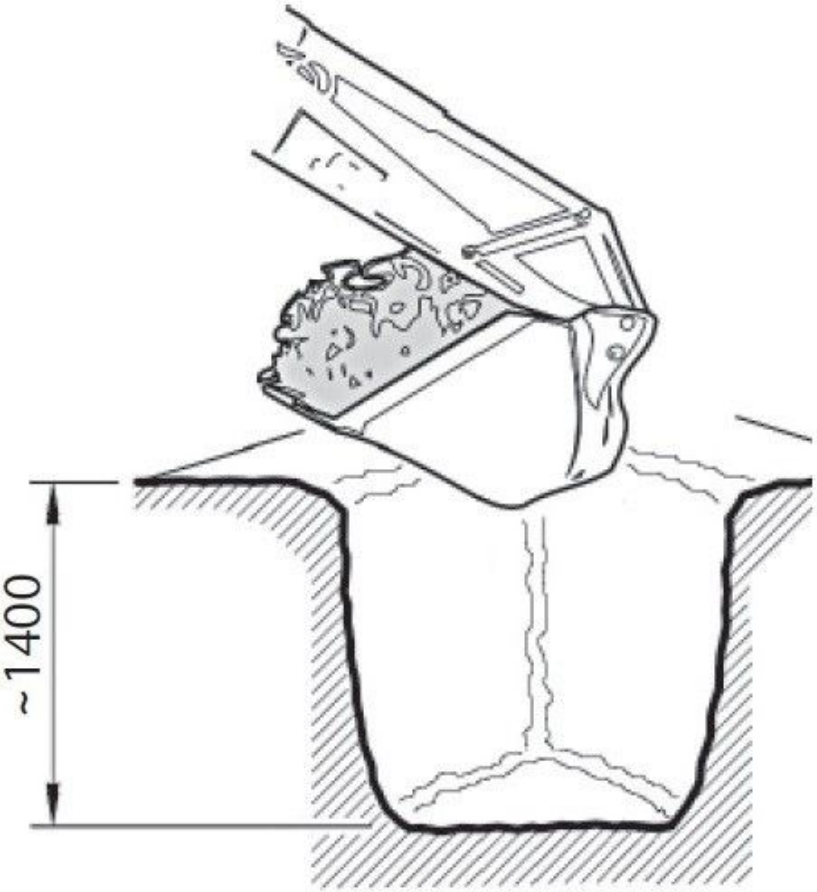
~1400

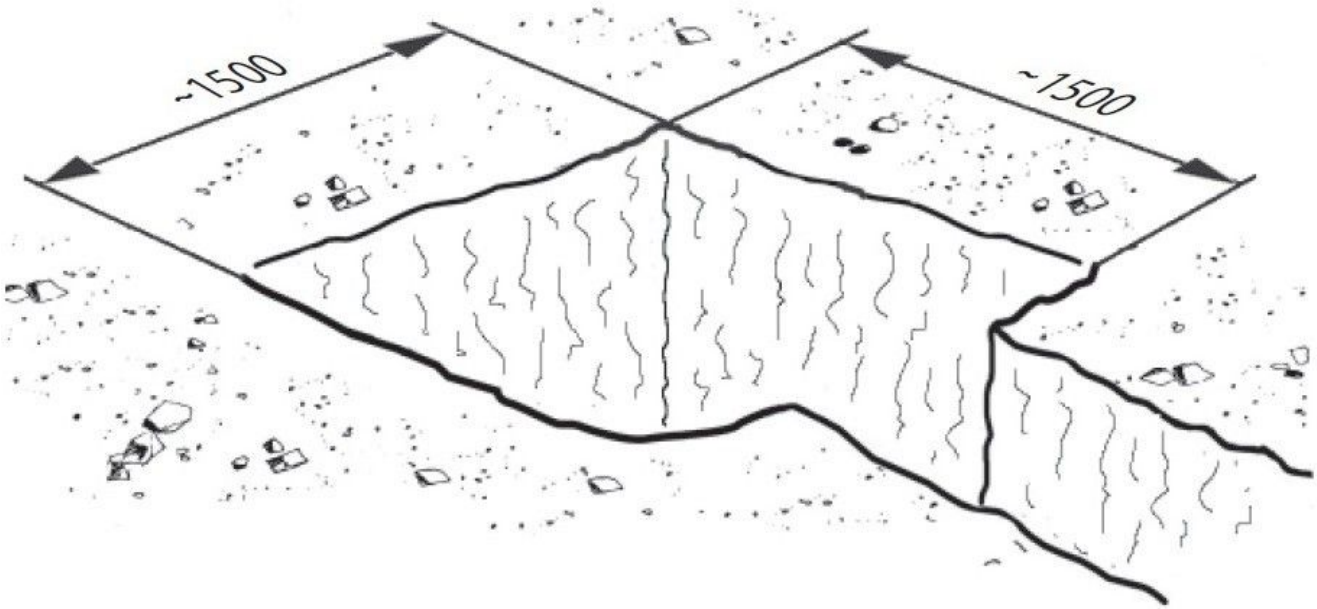

Firma Herz posiada wieloletnie doświadczenie projektowe umożliwiające dopasowanie najlepszego rozwiązania do zabezpieczenia każdego rodzaju obiektu.
Zapewniamy także montaż elementów bezpieczeństwa i urządzeń antyterrorystycznych wraz z serwisem.

Skontaktuj się z nami. Odpowiemy na wszelkie pytania.

Konsultacje:
Tel. +48 660 446 204
e-mail: biuro@herz.waw.pl

Projektowanie:
Tel. +48 733 335 207, 733 335 208
e-mail: biuro@herz.waw.pl